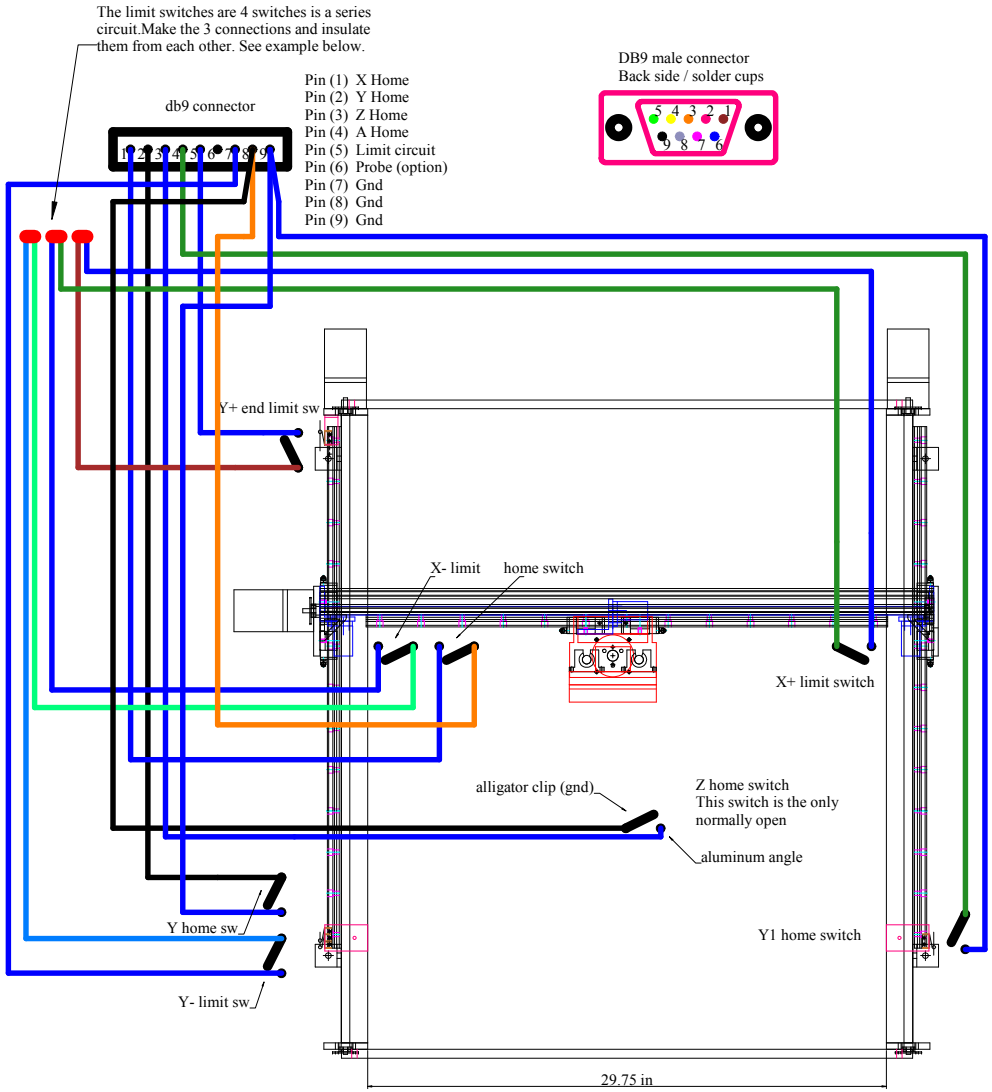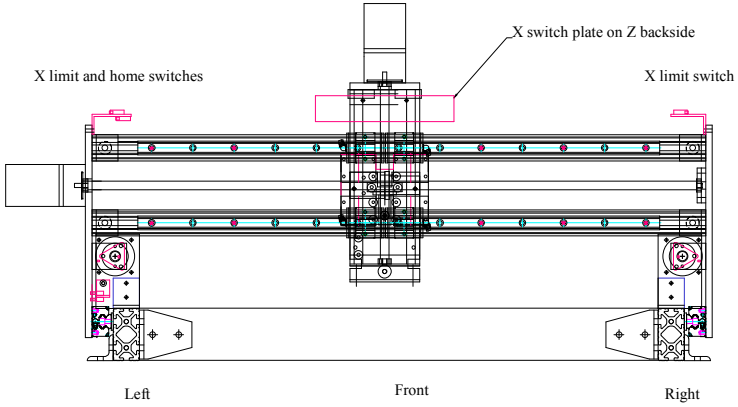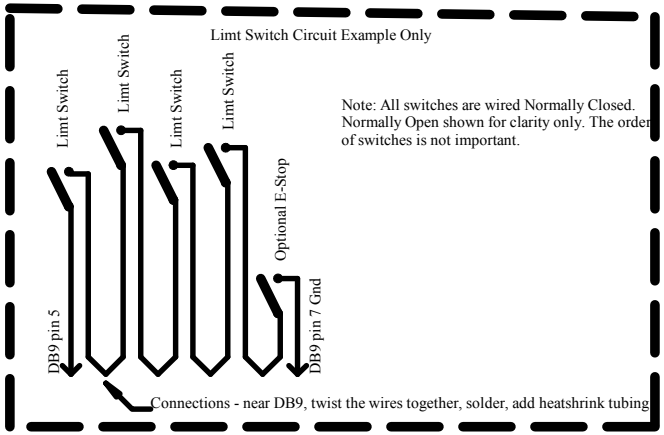Plot Pro CNC V3